- Aküye bağlı olan 2 kabloyu bataryadan ayırın.
- Artık aküyü kolayca cihazın içerisinden çıkarabilirsiniz.

Dikkat : Aküyü ateşe atmayın.
Dikkat : Aküyü açmaya çalışmayın .
Dikkat : Akü değiştirme işleminden önce aşağıdaki önlemleri alın.
Saat, yüzük..vs takıları çıkarın.
Yalıtkan eldiven kullanın.

- Yeni aküyü aynı yere, aynı pozisyonda olacak şekilde yerleştirin. Kabloları kırmızı pozitive (+), siyah negative (-) gelecek şekilde aküye takın
- Cihazı tekrar monte etmek için sırasıyla 5., 4. ve 3. basamkataki işlemleri izleyin.
- Cihazı devreye alırken el kitabındaki talimatları izleyin.

9. Depolama

9.1 Depo Koşulları

KGK'nı üzeri örtülü bir biçimde akü tam dolu iken serin ve kuru bir yerde tutun. Depolamadan evvel KGK'yı en az 4 saat şarjda tutun.

9.2 Uzun Süreli Depolama

Daha uzun süreli depolama gerekiyorsa ortam sıcaklığı –15 ile +30 °C arasında ise KGK akülerini 6 ayda bir şarj edin.
Ortam sıcakığının +30 ile +45 °C arasında olması durumunda ise KGK akülerini 3 ayda bir şarj edin.

informer 1000,2000,3000 Kullanma Kılavuzu

1. GİRİŞ

Bu ürün en yeni teknoloji olan "LINE INTERACTIVE " olup birçok güçlü yanları içermektedir. Bu teknolojide olan "Otomatik Gerilim Regülatör" ü şebeke geriliminin 75% ila 125% arasında değişiminde çıkış gerilimini sabit tutan yükseltme ve düşürme fonksiyonlarını devreye sokar. Bu da kritik yükleriniz için ideal bir korumadır. Mikroişlemci kontrollu bu cihaz devamlı şarj durumundadır.

2. GÜVENLİK UYARILARI

Lütfen kullanma kılavuzunu okuyunuz. Kullanma kılavuzu içinde güvenlik, montaj ve kullanma talimatlarını bulabilirsiniz. Kulanma kılavuzunuzu saklayınız.

DİKKAT

- **Akülerin enerjisi kullanıcı tarafından kesilemez. Çıkıştan enerji alınabilmesi için cihazın şebekeden ayrılmış olması gerekmektedir.**
- **Acil bir durumda KGK'nın enerjisini kesmenin en güvenli yolu " I " butonu OFF konumuna alarak güç kablosunu şebekeden çıkarmaktır.**
- **Aküleri ateşten uzak tutunuz, patlayabilir.**
- **Lütfen aküleri açmayın veya kılıfını bozmayın. Açık elektrolit göze ve cilde zarar verebilir.**
- **Olası bir elektrik şok veya yüksek kısa devre akımına karşı, akülerle çalışırken aşağıdaki önlemleri alınız ;**
    - **Saat, yüzük veya diğer metal objeleri çıkarın**
    - **İzoleli eldivenler kullanın**

DİKKAT! .....

Elektrik şoku riskine karşı , kapağı açmayınız. Şebeke kesilse dahi içinde gerilim olma ihtimali vardır.

UYARI

Yangın riskine karşı aynı tip ve değerde sigorta kullanınız.

UYARI

Yangın ve elektrik şok riskine karşı kurulum işlemini ısı ve nem kontollü, yalıtkan kapalı alanlarda yapınız.

6. IŞIKLI UYARI

6.1 "YEDEKLEME " : Yedekleme modunda (Şebeke kesildiğinde) SARI IŞIK yanar. KGK NORMAL ÇALIŞMA moduna (Şebeke geldiğinde) döndüğünde uyarı kesilir.

6.2 "DÜŞÜK BATARAYA GERİLİMİ" : YEDEKLEME modunda (Şebeke kesildiğinde) bataraya gerilimi düşerse, KGK kapanana kadar veya NORMAL ÇALIŞMA moduna geçene kadar (Şebeke geldiğinde) bu ışık yanıp söner.

6.3 "AŞIRI YÜK" : Sistem aşırı yüklendiği zaman (bağlı olan yüklerin toplamı azami kapasiteyi aştığı zaman) aşırı yük durumunu belli etmek için sistem sürelki alarm verir. Bu durumda o anda gereksiz olan yüklerin KGK ile bağlantılarını kesin

6.4 "AKÜ DEĞİŞTİRME" : Akünün SELF-TEST'i geçemediği durumda, KGK sürekli alarm verir ve "AKÜ DEĞİŞTİRME" ledi yanar.Aküyü değiştirmek için Bölüm.9'a bakın veya servisi arayın.

7. Bakım

- Cihazı temiz tutun ve peryodik olarak vakum ile temizleyin.
- Yumuşak ve nemsiz bezle temizleyin.
- Aylık olarak bağantıları kontol edin.
- Cihazı eğri zemin üzerine koymayın.
- Cihazın arka yüzüyle duvar arsında en az 20 cm.lik bir boşluk bırakın. Fan girişini açık tutun.
- Güneş ışığı, yağmur ve nemden koruyun.
- Ateş ve aşırı sıcak ortamlardan uzak tutun.
- Cihaz üzerine birşey koymayın.
- 0-40 °C'lik ortam sıcaklığında çalıştırın.

8. Akü Değiştirme

Cihaz akü değişmeden az 3-5 yıl çalışabilir.
Cihazın akülerini değiştirmek için aşağıdaki açıklamaları okuyun.

- Cihazı şebekeden çıkararak tüm yüklerle olan bağlantıları ayırın.
- Şebeke kablosunu cihazdan çıkarın.
- Cihazın sağ yan tarafındaki vidaları sökün.
- Dikkatlice cihazın üs kapağını kaldırıp kenara koyun. Cihaz içindeki kablo ve devreler açıkta olacağından bataryayı çıkarırken bunlara dokunmayın.

4. KURULUM

4.1 Muayene

Makbuza göre KGK'yı gözden geçirin.

4.2 Yerleşim

KGK' nızı tozsuz, temiz, nem oranı düşük, güneşe ve ısı kaynaklarına uzak olan bir yere yerleştirin. KGK' nızın yanlarında ve arkasında en az 20 cm. havalandırma boşluğu kalmasına ve üstüne örtü vb. örtülmemesine dikkat edin. Her ne kadar KGK' nız 40 ^{o}C sıcaklıklara kadar çalışabilse de, akülerin ömrünü uzatmak amacıyla 25 ^{o}C sıcaklığın altında çalıştırmanız tavsiye edilmektedir.

4.3 Akü şarj

KGK şebekeye bağlandığı anda şarj etmeye başlar. En iyi sonucu elde etmek için aküleri ilk kullanımda 4 saat şarj edin.

4.4 Yük Bağlama

Yükleri KGK'nın arkasındaki çıkış konnektörlerine takın. KGK'yı ana açma/kapama anahtarı olarak kullanacaksanız tüm yüklerin açık olduklarından emin olun.

Dikkat: Lazer printer veya plotter'ları KGK'ya bağlamamanız tavsiye edilir. Bu cihazlar zaman zaman fazla enerji harcayacaklarından KGK'nın aşırı yüklenmesine neden olabilirler.

5. KULLANIM

5.1 Açma

Bağlı olan KGK'nı açmak için ON/TEST butonuna 1 saniyeden uzun ("ŞEBEKE NORMAL" ışığı yanana kadar) basınız. KGK her açıldığında self-test işlemini yapacaktır.

5.2 Kapama

OFF butonuna 1 saniyeden uzun basarak ("ŞEBEKE NORMAL" veya "YEDEKLEME " ışığı sönene kadar) KGK'yı kapatabilirsiniz.

5.3 SELF-TEST

KGK'nın çalışmasını ve akülerin durumunu kontrol etmek için normal çalışma sırasında ON/OFF/TEST butonuna 1 saniyeden kısa bir süre basınız.

3. TANITIM

ÖN PANEL

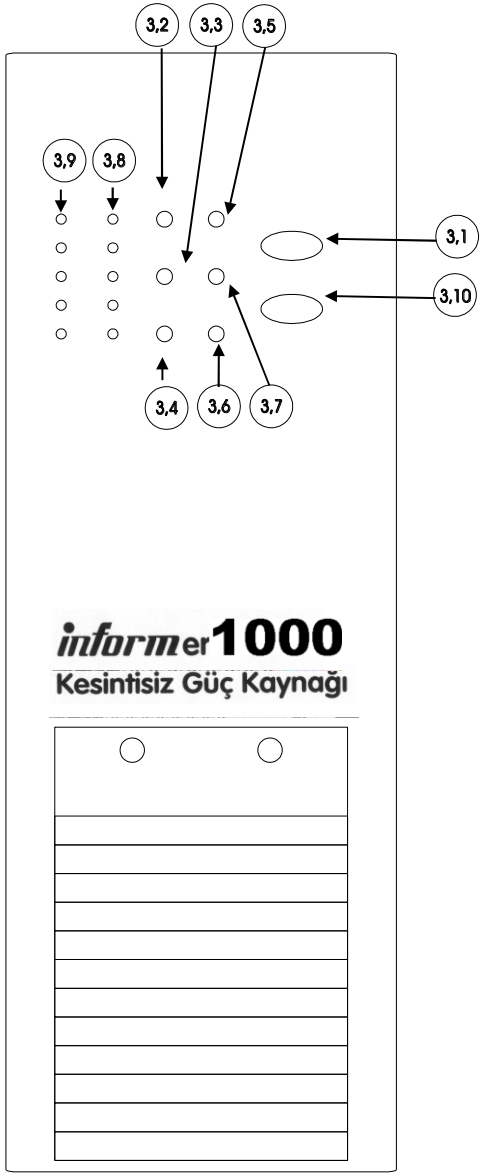

INFORMER 1000, 2000, 3000 modelleri için aynı fakat model adı farklıdır.

3.1"ON/TEST" butonu I

KGK' nı açmak için bu butona basıp yüklerinizi açınız.

3.2 "AŞIRI YÜK" göstergesi (KIRMIZI IŞIK)

Bu ışığın yanması, KGK' nın bağlı yüklerinin kapasitesinin cihazın anma yükünden fazla olduğunu gösterir.

3.3"YEDEKLEME" göstergesi (YEŞİL IŞIK)

Bu ışığın yanması, yüklerin aküden beslendiğini gösterir.

3.4"AKÜ DEĞİŞTİR" göstergesi (KIRMIZI IŞIK)

Bu ışığın yanması, akünün kullanılamaz hale geldiğini ve değiştirilmesi gerektiğini gösterir.

Not: Akü değiştireceğiniz zaman gücü keserek kasayı açınız ve kısa devre ihtimaline karşı polariteye dikkat ediniz.

3.5"ŞEBEKE GERİLİMİ YÜKSEK, OTOMATİK VOLTAJ REGLATÖRÜ DEVREDE" göstergesi (SARI IŞIK)

Bu ışığın yanması şebekeden yüksek gerilim geldiğini ve yüke regüle edilen gerilimin verildiğini gösterir.

3.6"ŞEBEKE NORMAL" göstergesi (YEŞİL IŞIK)

Bu ışığın yanması şebeke gerilimin normal olduğunu gösterir.

3.7"ŞEBEKE GERİLİMİ DÜŞÜK, OTOMATİK VOLTAJ REGLATÖRÜ DEVREDE" göstergesi (SARI IŞIK)

Bu ışığın yanması şebekeden düşük gerilim geldiğini ve yüke regüle edilen gerilimin verildiğini gösterir.

3.8"YÜK BAR GRAFİĞİ"

Bu ışıklar çekilen güç oranını gösterir.

3.9"AKÜ BAR GRAFİĞİ"

Bu ışıklar akünün kapasitesini gösterir.

3.10 "OFF"butonu

KGK'yı kapatmak için bu butona basınız. Bu durumda yükler enerjisiz kalacaktır.

ARKA PANEL

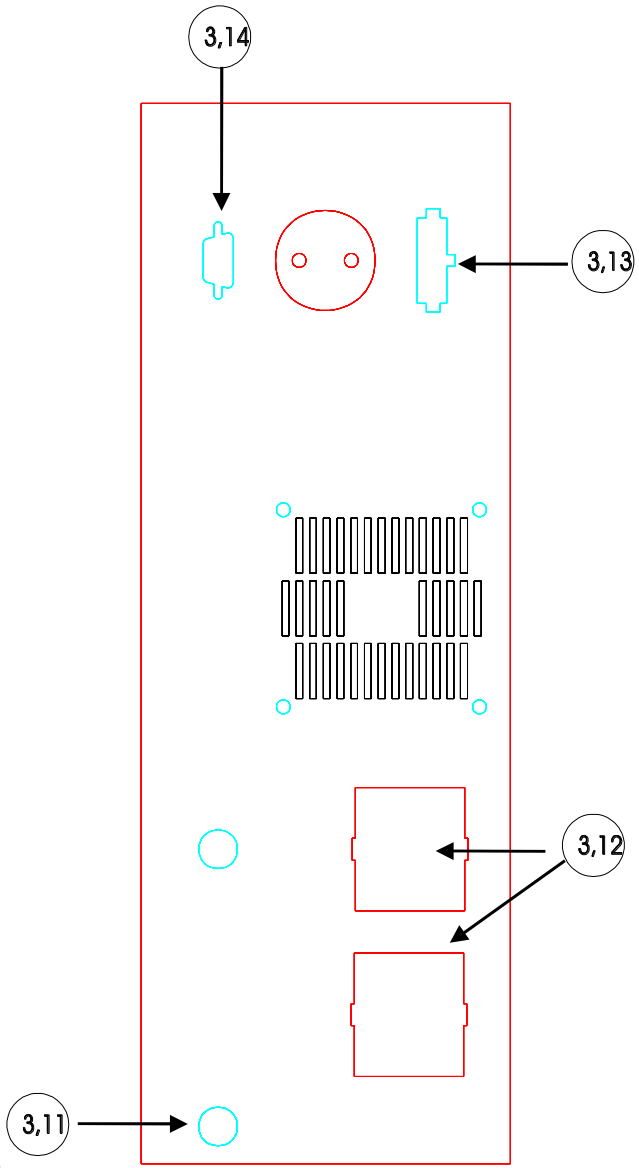

3.11 GİRİŞ KABLOSU
3.12 ÇIKIŞ PRİZLERİ
3.13 BATARYA SOKETİ
3.14 RS-232